Descripción

nombre del producto	distribuidor de portabicicletas de china con recubrimiento en polvo
Material	acero al carbono/acero inoxidable
Tamaño	1700*3600*2600mm
Capacidad	10 bicicletas o más
Finalizar	Pulido con recubrimiento en polvo, galvanizado en caliente/pulimento eléctrico
Embalaje	Marco de hierro
MOQ	10 juegos
OEM/ODM	Ofrecido

La visibilidad del portabicicletas, el espacio adecuado desde el estacionamiento de automóviles y la cobertura climática del tráfico de peatones, y la proximidad a los destinos son factores importantes que determinan la utilidad de un portabicicletas.

Estos factores ayudarán a aumentar el uso del portabicicletas y garantizarán a los ciclistas que su bicicleta esté estacionada de forma segura.

características y beneficios

- Los portabicicletas se pueden construir a partir de varios materiales diferentes.
- La durabilidad, la resistencia a la intemperie, la apariencia y la funcionalidad son variables extremadamente importantes del material del portabicicletas. Los portabicicletas se pueden implementar cerca de restaurantes de comida rápida, parques, áreas de picnic u otros lugares similares.
- Los portabicicletas más eficaces y seguros son aquellos que pueden asegurar tanto las ruedas como el cuadro de la bicicleta mediante un candado.

Garantía:

Garantía de por vida

Cuando decimos "Damos vida al poder del ciclismo, lo decimos en serio". Hablar es barato. Es por eso que verá garantías de por vida en nuestros bastidores Suzhou Pioneer. No tres años, ni cinco, sino

durante el tiempo que el comprador original lo posea. Porque creemos firmemente que el ciclismo es un deporte para toda la vida. Entonces, ¿por qué conformarse con menos del equipo que lo ayuda a disfrutarlo?

Plazo de garantía oficial

Suzhou Pioneer Vehicle Co.,Ltd, garantiza que nuestro producto esté libre de defectos en los materiales y la mano de obra para el consumidor original. Conserve su comprobante de venta para sus registros, ya que se requerirá un comprobante de compra.

Plazo de garantía

Bastidores automáticos: siempre que sea propietario del producto

¡Esperamos cooperar con usted!

¡Cualquier consulta es bienvenida!

Part No	Part Name	parts specification	quantity (pc)
1	Flange	Ø300*t6	2
2	reinforcing plate	100*70*t5	4
3	connecting plate	20*80*t5	16
4	mainboard	250*1800*t3	2
5	stand column	Ø60*t3	4
6	Liang support circular tube	Ø100*t3	2
7	Liang square tube in the middle	Ø40*t2.5	2
8	Liang lateral bracing tube	Ø50*t2.5	2
9	connecting plate	100*200*t5	2
			4
PV-5C bike rack mate	Size :W140*D30*H26CM Squaretube:30*30*2mm , Round Rube:16*1.5mm . Net weight:7.1Kg	Size :W140*D30*H26CM Squaretube:30*30*2mm , Round Rube:16*1.5mm . Net weight:7.1Kg	
surface treatment	hot galvanized and powder coating		

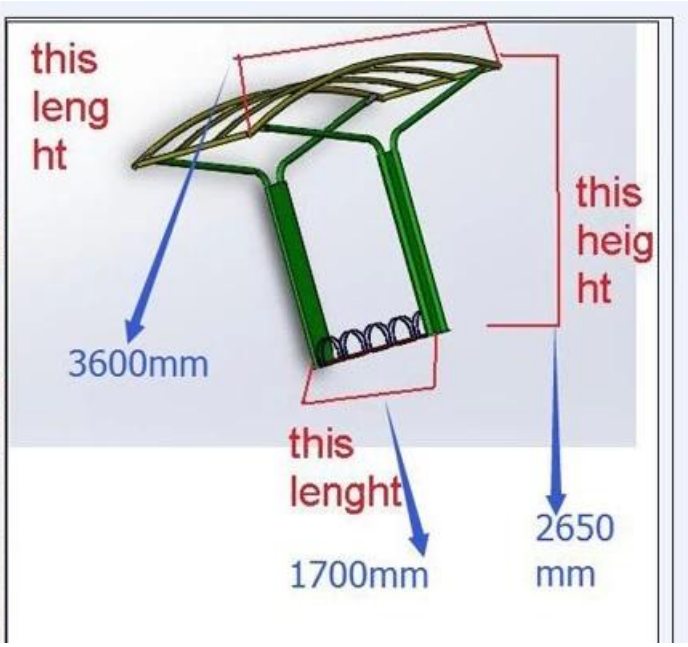
this
leng
ht
this
heig
ht
3600mm
this
lenght
1700mm
2650
mm

Pcacking