Descrizione

nome del prodotto	ricovero per biciclette nuovo stile zincato
Materiale	acciaio al carbonio/acciaio inossidabile
Misurare	1700*3600*2600 mm
Capacità	10 biciclette o più
Fine	Polacco verniciato a polvere, zincato a caldo/elettrico
Imballaggio	Telaio in ferro
MOQ	10 set
OEM/ODM	offerto

La visibilità del portabiciclette, l'adeguata distanza dal parcheggio delle automobili e la copertura meteorologica del traffico pedonale e la vicinanza alle destinazioni sono tutti fattori importanti che determinano l'utilità di un portabiciclette. Questi fattori contribuiranno ad aumentare l'utilizzo del portabiciclette e ad assicurare ai ciclisti che la loro bicicletta sia parcheggiata in modo sicuro

caratteristiche e benefici

I portabiciclette possono essere costruiti con una serie di materiali diversi Durata, resistenza agli agenti atmosferici, aspetto e funzionalità sono variabili estremamente importanti del materiale del portabiciclette i portabiciclette possono essere implementati vicino a fast food, parchi, aree pic-nic o altri luoghi simili Il più i portabici efficaci e sicuri sono quelli che possono mettere in sicurezza sia le ruote che il telaio della bicicletta, utilizzando un lucchetto per bicicletta

Garanzia:

Garanzia a vita

Quando diciamo "Diamo vita al potere del ciclismo, lo intendiamo". Parlare è economico. Ecco perché vedrai garanzie a vita sui nostri portapacchi Suzhou Pioneer. Non tre anni, non cinque, ma per tutto il tempo in cui l'acquirente originale lo possiede. Perché crediamo fermamente che il ciclismo sia uno sport per tutta la vita. Allora perché accontentarti di qualcosa di meno dell'attrezzatura che ti aiuta a divertirti.

Termine di garanzia ufficiale

Suzhou Pioneer Vehicle Co., Ltd, garantisce al consumatore originale che il nostro prodotto è privo di difetti nei materiali e nella lavorazione. Si prega di conservare lo scontrino di vendita come prova d'acquisto **portabiciclette** è uno dei modi più semplici per organizzare le tue biciclette. Renderà più facile trovarli quando ne avrai bisogno ed eviterà anche che le tue biciclette vengano danneggiate.

Termine di garanzia

Rack automatici: fintanto che possiedi il prodotto.

Non vediamo l'ora di collaborare con voi!

Qualsiasi richiesta è benvenuta!

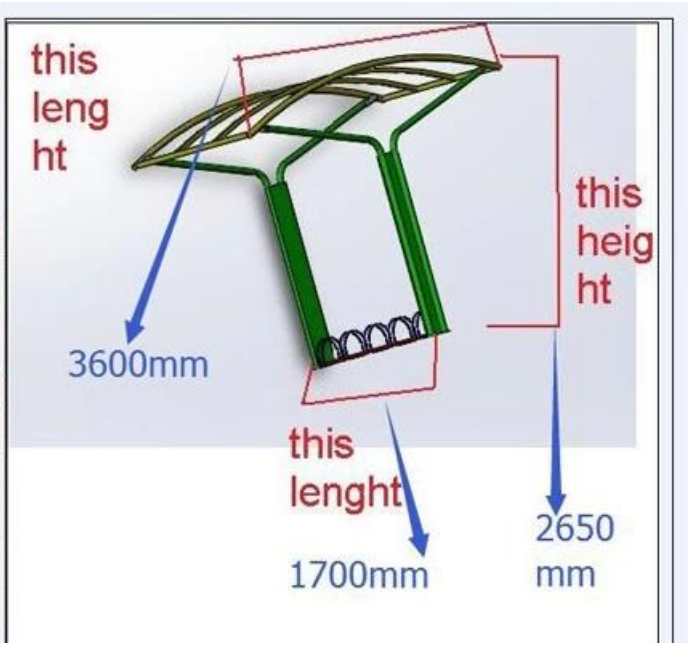

Pcacking