□□

□□□□	□ D □□□□□□□□
□□	□□□
□□	W60*H96.5cm
□□	□□ 2 □□□□
□□	HDG □□□□
□□	□□
□□□□□	100□
□□/□□□□	□□

□□□□□

A □□□□□□ □□□□□□□□

- □□□□□□□□
- □□□□□□□□□□□□□□□□□□□□□□□□□□
- □□□□□□□□□□□
- □□□□

□□□□□

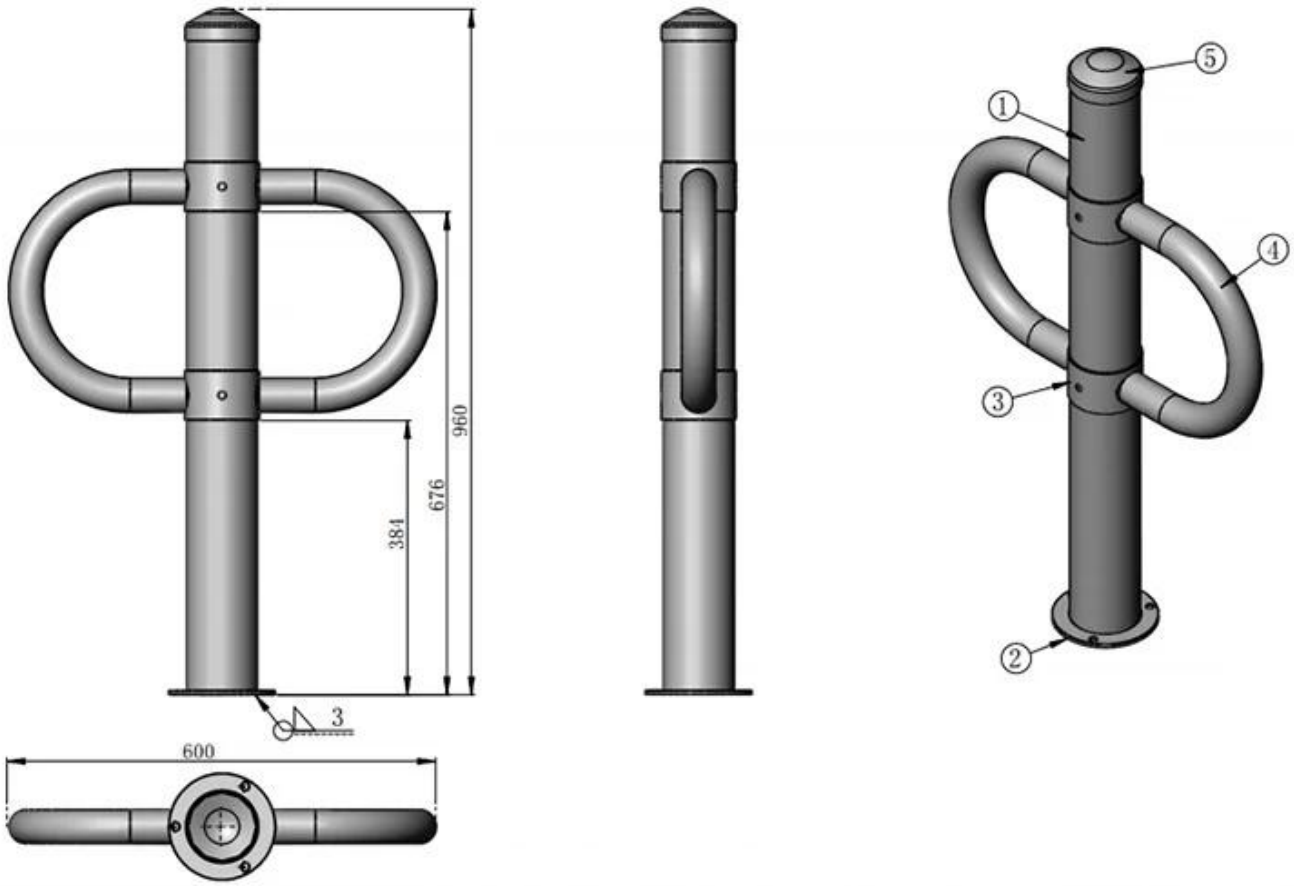
960
676
384
3
600
1
2
3
4
5

□□□□

□□□□
□□□□“□□□□□□□□□□□□□□□□□□□□□□”□□□□□□□□□□□□□□□□□□□□□□ Suzhou Pioneer □□□□□□□□□□□□□□□□□□□□