Beschreibung

Produktname	Chinas bester Fahrradträgerhersteller
Material	Kohlenstoffstahl/Edelstahl
Größe	1700*3600*2600mm
Kapazität	10 Fahrräder oder mehr
Beenden	Pulverbeschichtet, feuerverzinkt/elektropoliert
Verpackung	Eisenrahmen
Mindestbestellmenge	10 Sätze
OEM/ODM	angeboten

Die Sichtbarkeit des Fahrradträgers, ein ausreichender Abstand zum Autoparkplatz und Wetterschutz für den Fußgängerverkehr sowie die Nähe zu Zielen sind wichtige Faktoren, die die Nützlichkeit eines Fahrradträgers bestimmen.

Diese Faktoren tragen dazu bei, die Nutzung des Fahrradträgers zu erhöhen und Radfahrern sicherzustellen, dass ihr Fahrrad sicher abgestellt ist

Merkmale und Vorteile

- Fahrradständer können aus verschiedenen Materialien hergestellt werden
- Haltbarkeit, Wetterbeständigkeit, Aussehen und Funktionalität sind äußerst wichtige Variablen des Materials des Fahrradträgers. Fahrradträger können in der Nähe von Fast-Food-Restaurants, Parks, Picknickplätzen oder ähnlichen Orten eingesetzt werden
- Die effektivsten und sichersten Fahrradträger sind solche, die beide Räder und den Rahmen des Fahrrads mit einem Fahrradschloss sichern können.

Garantie:

Lebenslange Garantie

Wenn wir sagen: „Wir erwecken die Kraft des Radfahrens zum Leben, dann meinen wir es auch so.“ Reden ist billig. Deshalb erhalten Sie lebenslange Garantien auf unsere Suzhou Pioneer-Gepäckträger. Nicht drei Jahre, nicht fünf, sondern so lange, wie der Erstkäufer es besitzt. Denn wir sind fest davon

überzeugt, dass Radfahren ein lebenslanger Sport ist. Warum sollten Sie sich also mit weniger zufrieden geben, wenn es um die Ausstattung geht, die Ihnen Freude bereitet?

Offizielle Garantiefrist

Suzhou Pioneer Vehicle Co.,Ltd garantiert dem Erstverbraucher, dass unser Produkt frei von Material- und Verarbeitungsfehlern ist. Bitte bewahren Sie Ihren Kaufbeleg für Ihre Unterlagen auf, da ein Kaufbeleg erforderlich ist.

Garantielaufzeit

Auto-Racks: Solange Sie das Produkt besitzen

Wir freuen uns auf die Zusammenarbeit mit Ihnen!

Jede Anfrage ist willkommen!

Part No	Part Name	parts specification	quantity (pc)
1	Flange	Ø300*t6	2
2	reinforcing plate	100*70*t5	4
3	connecting plate	20*80*t5	16
4	mainboard	250*1800*t3	2
5	stand column	Ø60*t3	4
6	Liang support circular tube	Ø100*t3	2
7	Liang square tube in the middle	Ø40*t2.5	2
8	Liang lateral bracing tube	Ø50*t2.5	2
9	connecting plate	100*200*t5	2
			4
PV-5C bike rack mate	Size :W140*D30*H26CM Squaretube:30*30*2mm , Round Rube:16*1.5mm . Net weight:7.1Kg	Size :W140*D30*H26CM Squaretube:30*30*2mm , Round Rube:16*1.5mm . Net weight:7.1Kg	
surface treatment	hot galvanized and powder coating		

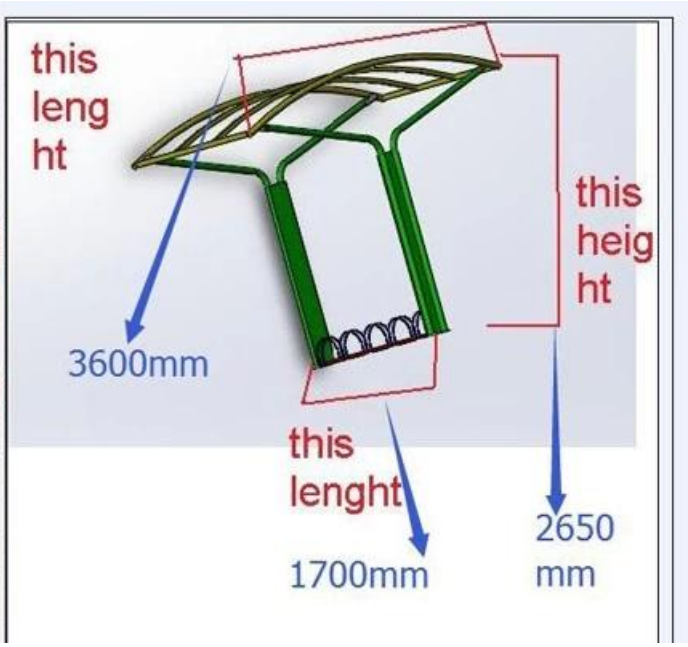
this
leng
ht
this
heig
ht
3600mm
this
lenght
1700mm
2650
mm

Pcacking