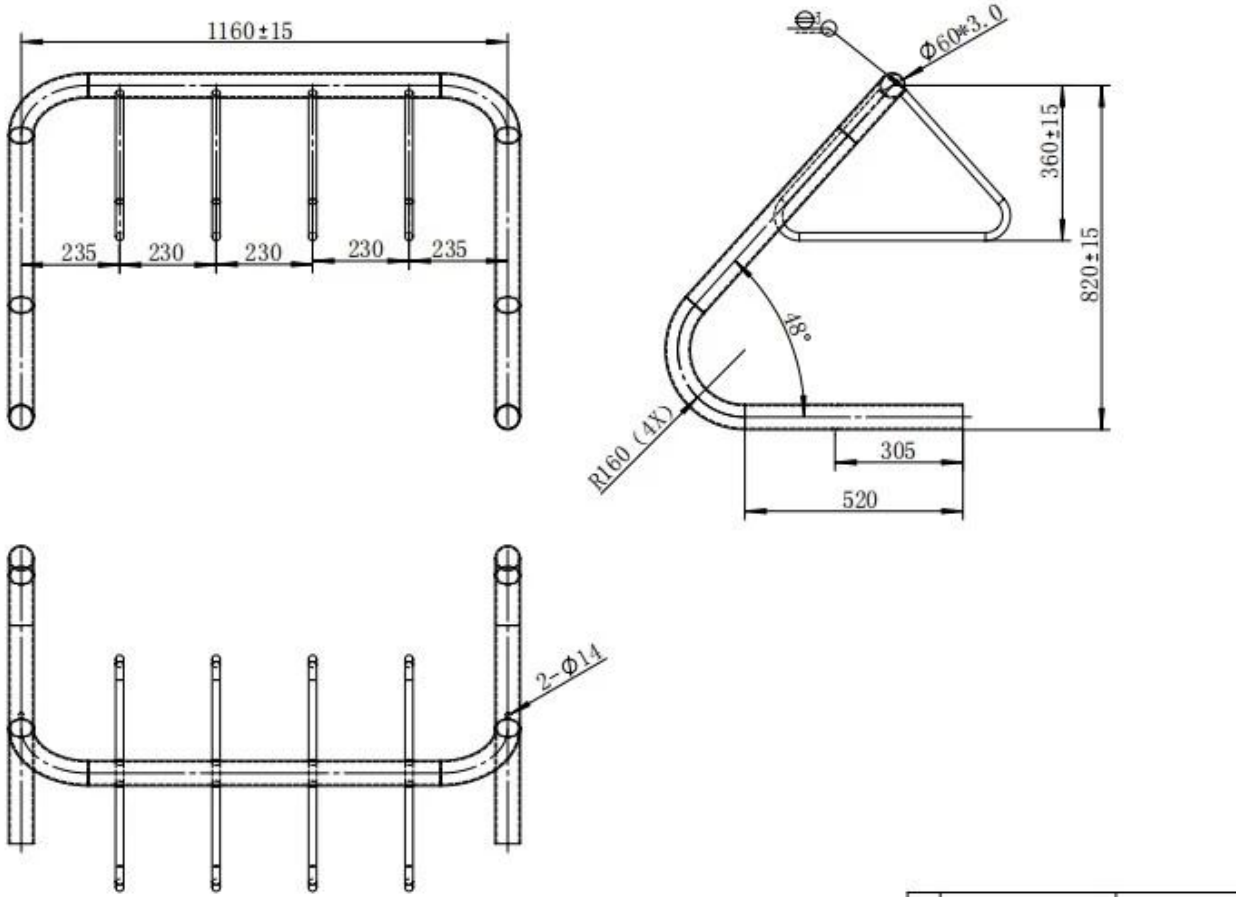

Descripción

nombre del producto	Estacionamiento de bicicletas para capacidad de doble cara
Material	Acero inoxidable
Tamaño	1900*800*830mm
Capacidad	parque 7 bicicletas
Finalizar	Polaco
Embalaje	embalaje regular
MOQ	50 pcs
OEM/ODM	Ofrecido

características y beneficios

- Ahorro de espacio: almacena 7 bicicletas directamente.
- Hecho a la medida para sitios específicos
- Estacionamiento fácil de usar, seguro y organizado
- Estanterías individuales: una bicicleta por espacio
- Diseño y calidad alemanes.
- El mecanismo de agarre patentado mantiene la bicicleta segura en su lugar
- El diseño independiente no requiere anclajes
- Fácil montaje

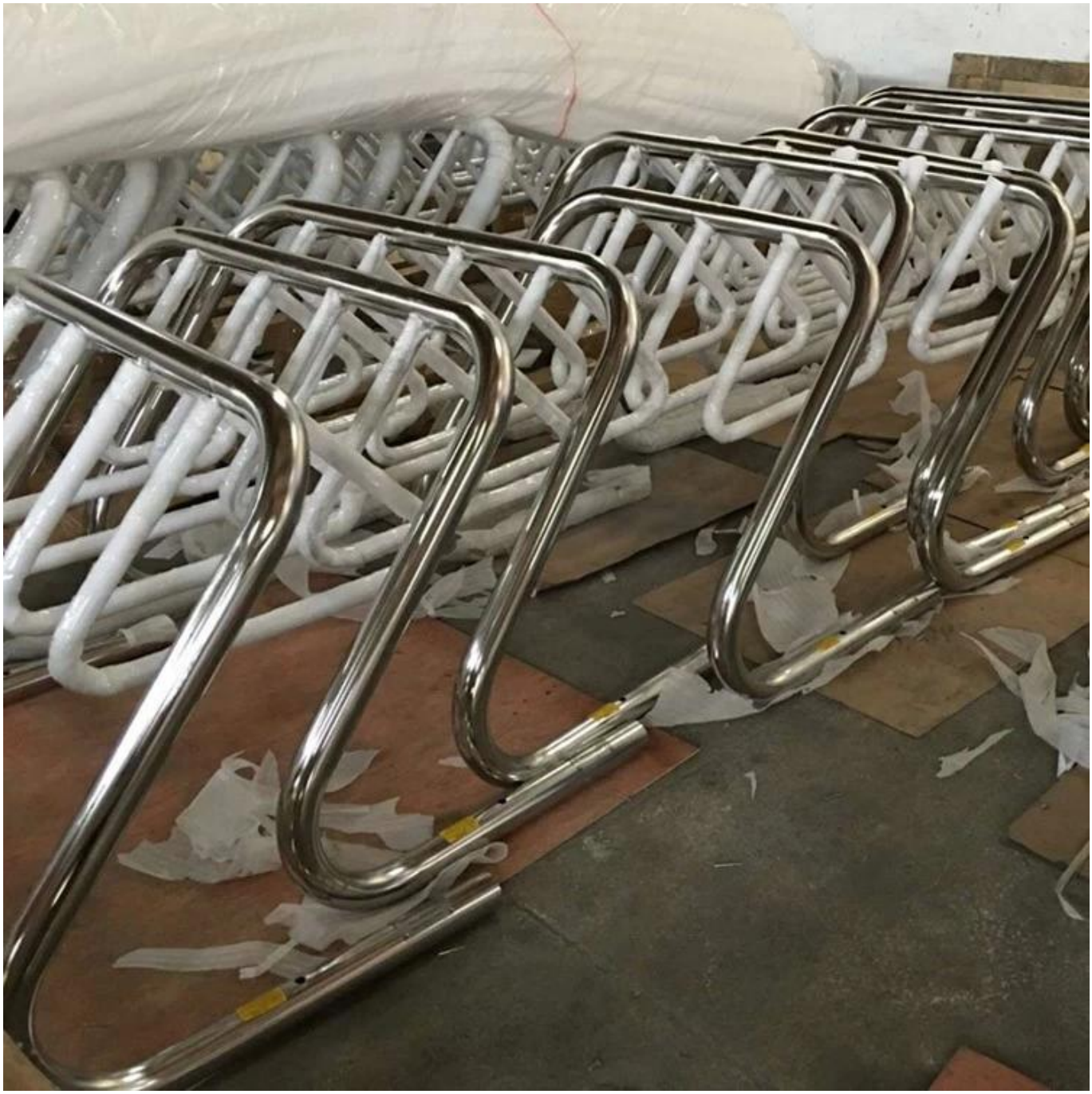

Garantía:

Garantía de por vida

Cuando decimos "Damos vida al poder del ciclismo, lo decimos en serio". Hablar es barato. Es por eso que verá garantías de por vida en nuestros bastidores Suzhou Pioneer. No tres años, ni cinco, sino durante el tiempo que el comprador original lo posea. Porque creemos firmemente que el ciclismo es un deporte para toda la vida. Entonces, ¿por qué conformarse con menos del equipo que lo ayuda a disfrutarlo?

Plazo de garantía oficial

Suzhou Pioneer Vehicle Co., Ltd, le prometemos al consumidor original que nuestro producto estará libre de defectos de materiales y mano de obra. Conserve su comprobante de venta para sus registros, ya que se requerirá un comprobante de compra.

Nuestra Voz:

Mientras lo necesite, podemos ofrecerle a tiempo.

¡Esperamos tener una cooperación a largo plazo con usted!

¡Cualquier consulta es bienvenida!