Descripción:

Producto	Portabicicletas de riel comercial de tamaño personalizado de acero inoxidable tipo U
Material	Acero inoxidable/carbono
N º de Modelo.	PV-0060-03
Tamaño	300*75*77,5 cm o personalizado.
Color	Astilla, negro, blanco o personalizado.
NW/GW	39,23 kg/43,15 kg
Detalles de empaque	1 juego/envoltura de burbujas/cartón
Capacidad	5 bicicletas
Tratamiento de superficies	Galvanizado/ Recubrimiento en polvo
Solicitud	Parrilla de estacionamiento de bicicletas para tránsito
Tiempo de muestra	7-12 días

Detalles:

Garantía:

Garantía de calidad	* ISO aprobado
	* 1 año de garantía
	* A prueba de herrumbre: 3-5 años para productos con recubrimiento en polvo y 10-15 años para productos galvanizados.
	* Pedidos estables para el mercado de América del Norte, Europa y Australia.

PREGUNTAS MÁS FRECUENTES:

1. ¿Puede imprimir nuestro logotipo en los productos?

-Sí, claro. Simplemente dénos la imagen de su logotipo y díganos sus requisitos, su logotipo se mostrará perfectamente en él.

2. ¿Podemos hacer nuestro propio diseño en el empaque?

-Claro, la mayoría de nuestros clientes están utilizando sus propios envases de diseño.

3. Si podemos hacer algún cambio en sus productos?

-¡La personalización es bienvenida! Nos complace ayudarlo a mejorar los productos y protegeremos su diseño.

4. ¿Cuál es su tiempo de entrega?
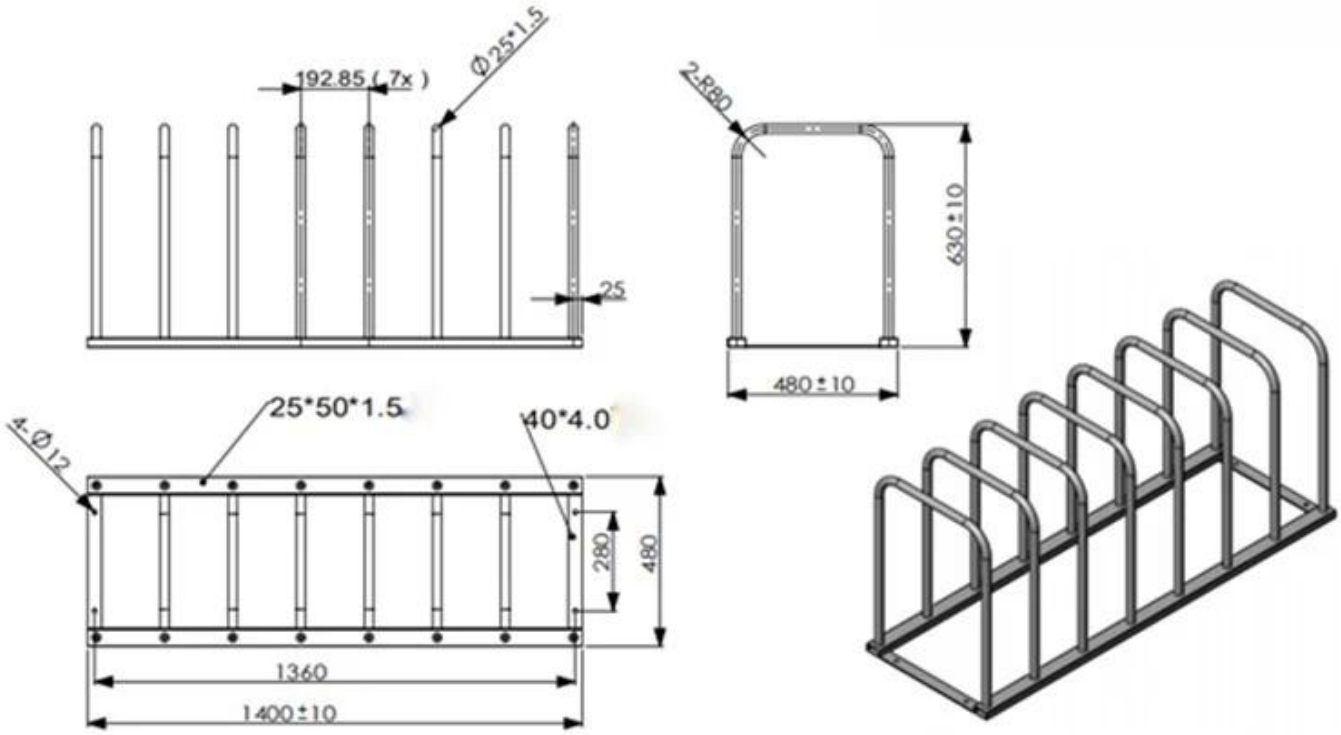
-Normalmente 7 días hábiles para la muestra, 30 días hábiles para la producción en masa.