Description

Nom du produit	distributeur de porte-vélos en porcelaine enduit de poudre
Matériel	acier au carbone/acier inoxydable
Taille	1700*3600*2600mm
Capacité	10 vélos ou plus
Finir	Enduit de poudre, poli galvanisé à chaud/électrique
Emballage	Armature de fer
MOQ	10 ensembles
FEO/ODM	offert

La visibilité du porte-vélos, un espacement adéquat du stationnement automobile et de la couverture météorologique de la circulation des piétons, ainsi que la proximité des destinations sont tous des facteurs importants qui déterminent l'utilité d'un porte-vélos.

Ces facteurs aideront à augmenter l'utilisation du porte-vélos et assureront aux cyclistes que leur vélo est garé en toute sécurité.

Caractéristiques et avantages

- Les porte-vélos peuvent être construits à partir d'un certain nombre de matériaux différents
- La durabilité, la résistance aux intempéries, l'apparence et la fonctionnalité sont des variables extrêmement importantes du matériau du porte-vélos. Les porte-vélos peuvent être installés à proximité des restaurants de restauration rapide, des parcs, des aires de pique-nique ou d'autres endroits similaires.
- Les porte-vélos les plus efficaces et les plus sûrs sont ceux qui peuvent sécuriser les deux roues et le cadre du vélo, à l'aide d'un antivol.

Garantie:

Garantie à vie

Quand nous disons "Nous donnons vie au pouvoir du cyclisme, nous le pensons". Parlez pas cher. C'est pourquoi vous verrez des garanties à vie sur nos porte-bagages Suzhou Pioneer. Pas trois ans, pas cinq,

mais aussi longtemps que l'acheteur d'origine le possède. Parce que nous croyons fermement que le cyclisme est un sport à vie. Alors pourquoi se contenter de moins de l'équipement qui vous aide à en profiter.

Durée de la garantie officielle

Suzhou Pioneer vehicle Co., Ltd, arrête notre produit au consommateur d'origine pour qu'il soit exempt de défauts de matériaux et de fabrication. Veuillez conserver votre bordereau de vente pour vos dossiers, car une preuve d'achat vous sera demandée.

Durée de la garantie

Racks automatiques : tant que vous possédez le produit

Nous nous réjouissons de coopérer avec vous!

Toute demande est la bienvenue !

Part No	Part Name	parts specification	quantity (pc)
1	Flange	Ø300*t6	2
2	reinforcing plate	100*70*t5	4
3	connecting plate	20*80*t5	16
4	mainboard	250*1800*t3	2
5	stand column	Ø60*t3	4
6	Liang support circular tube	Ø100*t3	2
7	Liang square tube in the middle	Ø40*t2.5	2
8	Liang lateral bracing tube	Ø50*t2.5	2
9	connecting plate	100*200*t5	2
			4
PV-5C bike rack mate	Size :W140*D30*H26CM Squaretube:30*30*2mm , Round Rube:16*1.5mm . Net weight:7.1Kg	Size :W140*D30*H26CM Squaretube:30*30*2mm , Round Rube:16*1.5mm . Net weight:7.1Kg	
surface treatment	hot galvanized and powder coating		

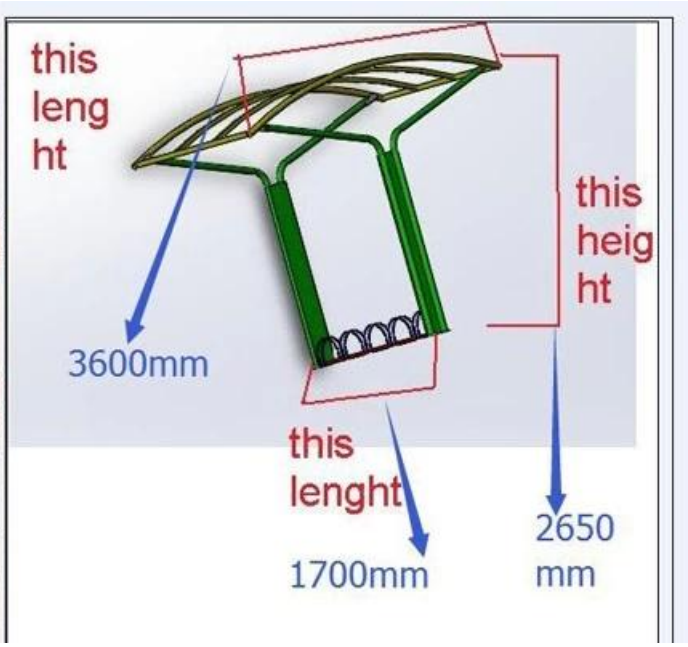
this
leng
ht
this
heig
ht
3600mm
this
lenght
1700mm
2650
mm

Pcacking