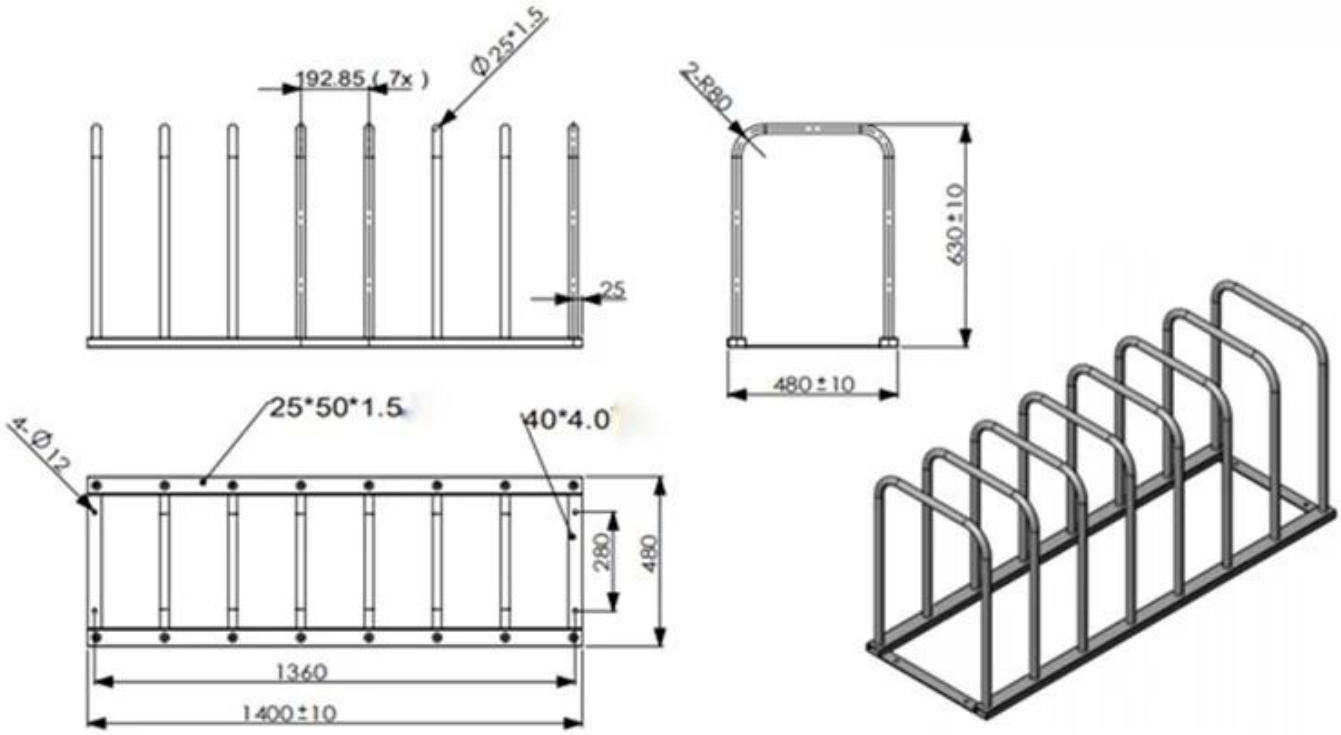

Περιγραφή:

Ονομασία προϊόντος	Βάση δαπέδου ποδηλάτου Γκαράζ στάθμευσης Οργανωτής αποθήκευσης Ποδηλατική σχάρα Ασημί
Αριθμός Μοντέλου.	PV-0060-03
Υλικό	Ανθρακούχο χάλυβα
Χωρητικότητα	5 ποδήλατα
Εφαρμογή	5 Ρυθμιζόμενη βάση στάθμευσης ποδηλάτων
Λεπτομέρειες πακεταρίσματος	Αφρός PEΚουτί άνθρακαΠαλέτα
N.W/G.W	39,23KG/43,15KG
Διάσταση	300*75*77,5 εκ
Χρώμα	Σχίζα
Επιφανειακή επεξεργασία	Galavnized/Επίστρωση πούδρας/Γυαλιστικό&Βούρτσα

Λεπτομέριες:

Εγγύηση:

Διασφάλιση Ποιότητας	* Εγκεκριμένο ISO
	* 1 χρόνο εγγύηση
	* Ανθεκτικό στη σκουριά: 3-5 χρόνια για προϊόντα με βαφή πούδρας και 10-15 χρόνια για γαλβανισμένα προϊόντα.
	* Σταθερές παραγγελίες για αγορά Βόρειας Αμερικής, Ευρώπης και Αυστραλίας.

FAQ:

1. Μπορείτε να εκτυπώσετε το λογότυπό μας στα προϊόντα;

-Ναι φυσικά. Απλώς δώστε μας την εικόνα του λογότυπού σας και πείτε μας τις απαιτήσεις σας, το λογότυπό σας θα εμφανίζεται τέλεια σε αυτό.

2.Μπορούμε να φτιάξουμε το δικό μας σχέδιο στη συσκευασία;

-Βεβαίως, οι περισσότεροι από τους πελάτες μας χρησιμοποιούν τις συσκευασίες που έχουν σχεδιαστεί από μόνοι τους.

3.Αν μπορούμε να κάνουμε κάποια αλλαγή στα προϊόντα σας;

- Η προσαρμογή είναι ευπρόσδεκτη! Είμαστε στην ευχάριστη θέση να σας βοηθήσουμε να βελτιώσετε τα προϊόντα και θα προστατεύσουμε το σχέδιό σας.

4. Ποιος είναι ο χρόνος παράδοσης;

-Κανονικά 7 εργάσιμες ημέρες για δείγμα, 30 εργάσιμες ημέρες για μαζική παραγωγή.