□□□

□□	U □□□□□□□□□□□□□□□□□□□□□□□□□□□□□□□□□□□
□□	□□□□□/□□□
□□□□□□	PV-0060-03
□□□	300*75*77.5cm □□□□□□□□□□□□□□□
□	□□□□□□□□□□□□□□□□□□□□□□□□□□□□□□
□□/GW	39.23kg/43.15kg
□□□□	1 □□□/□□□□/□□□□
□□	□□□5□
□□□□	□□□□□/□□□□
□□	□□□□□□□□□□
□□□□□□	7-12□

□□□

保証：

品質保証	※ISO認証取得済み
	* 1年保証
	※防錆性能：粉体塗装品は3~5年、亜鉛メッキ品は10~15年。
	※北米、欧州、オーストラリア市場向けに安定受注。

よくある質問：

1.製品にロゴを印刷できますか?

-はい、もちろん。ロゴ画像を提供して要件を伝えるだけで、ロゴが完璧に表示されます。

2.パッケージに独自のデザインを作成できますか?

-[illegible]

3.[illegible]?

-[illegible]![illegible]

4.[illegible]?

-[illegible]7[illegible]30[illegible]

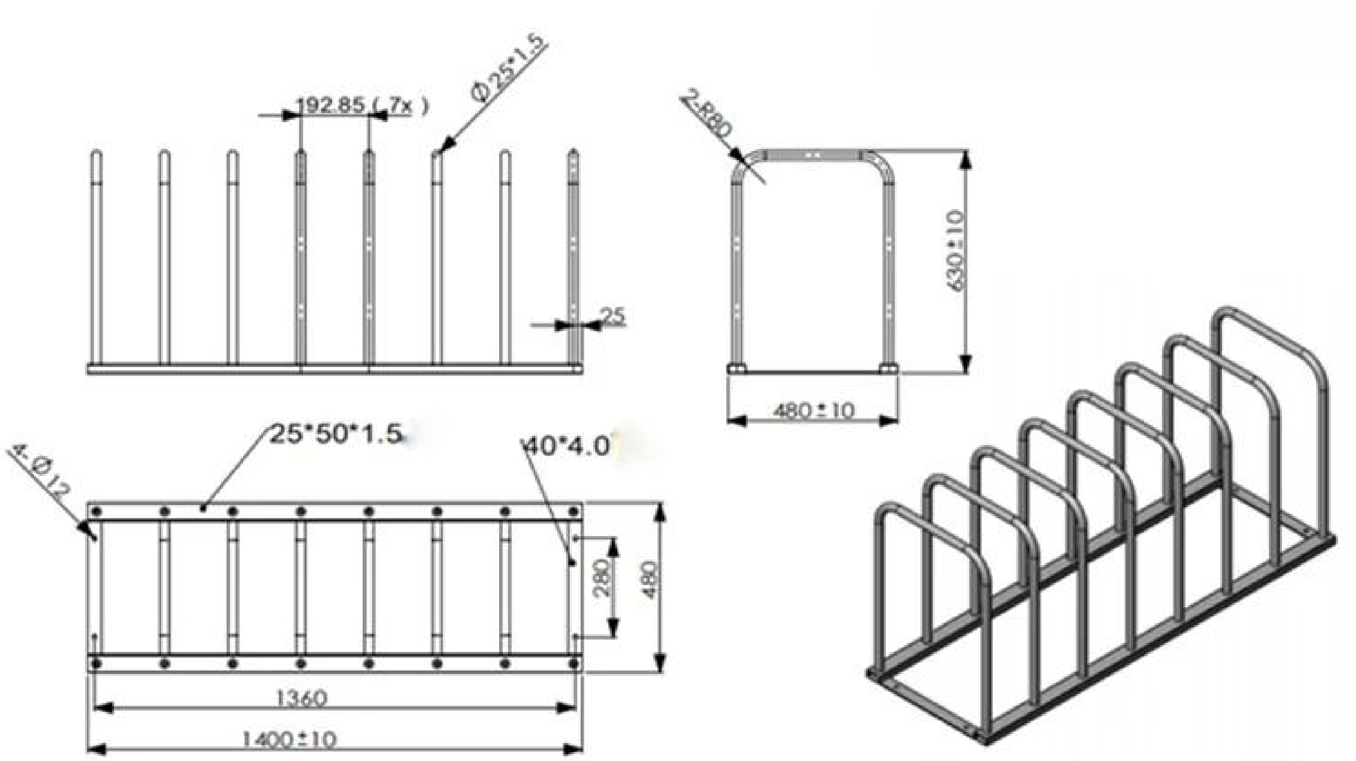
192.85 (7x)
Ø25*1.5
25
2-R80
630±10
480±10
25*50*1.5
40*4.0
4-Ø12
280
480
1360
1400±10