Описание

наименование товара	Китай лучший производитель велосипедных стоек
Материал	углеродистая сталь/нержавеющая сталь
Размер	1700*3600*2600мм
Емкость	10 велосипедов и более
Заканчивать	Порошковое покрытие, горячее цинкование/электрическая полировка
Упаковка	Железный каркас
Минимальный заказ	10 комплектов
OEM/ODM	предложенный

Видимость стойки для велосипедов, достаточное расстояние от автомобильной парковки и пешеходного движения, а также близость к местам назначения - все это важные факторы, определяющие полезность стойки для велосипедов.

Эти факторы помогут увеличить использование стойки для велосипедов и обеспечить велосипедистам надежную парковку их велосипедов.

Особенности и преимущества

- Велосипедные стойки могут быть изготовлены из различных материалов.
- Прочность, устойчивость к атмосферным воздействиям, внешний вид и функциональность являются чрезвычайно важными параметрами материала, из которого изготовлена велопарковка. Велобагажники можно устанавливать рядом с ресторанами быстрого питания, парками, площадками для пикников или другими подобными местами.
- Наиболее эффективными и надежными креплениями для велосипедов являются те, которые могут закрепить как колеса, так и раму велосипеда с помощью велосипедного замка.

Гарантия:

Пожизненная гарантия

Когда мы говорим: «Мы воплощаем в жизнь силу езды на велосипеде», мы имеем это в виду». Говорить дешево. Вот почему вы увидите пожизненную гарантию на наши стойки Suzhou Pioneer.

Не три года, не пять, а до тех пор, пока они принадлежат первоначальному покупателю. Потому что мы твердо верим, что езда на велосипеде - это спорт на всю жизнь. Так зачем соглашаться на что-то меньшее из оборудования, которое помогает вам наслаждаться им.

Официальный гарантийный срок

Компания Suzhou Pioneer Vehicle Co., Ltd гарантирует, что наш продукт первоначальному потребителю будет свободен от дефектов материалов и изготовления. Пожалуйста, сохраните квитанцию о продаже для своих записей, так как потребуется подтверждение покупки.

Гарантийный срок

Автостойки: если у вас есть продукт

Мы рассчитываем на сотрудничество с вами!

Любой запрос приветствуется!

Part No	Part Name	parts specification	quantity (pc)
1	Flange	⌀300*t6	2
2	reinforcing plate	100*70*t5	4
3	connecting plate	20*80*t5	16
4	mainboard	250*1800*t3	2
5	stand column	⌀60*t3	4
6	Liang support circular tube	⌀100*t3	2
7	Liang square tube in the middle	⌀40*t2.5	2
8	Liang lateral bracing tube	⌀50*t2.5	2
9	connecting plate	100*200*t5	2
			4
PV-5C bike rack mate	Size :W140*D30*H26CM Squaretube:30*30*2mm , Round Rube:16*1.5mm . Net weight:7.1Kg	Size :W140*D30*H26CM Squaretube:30*30*2mm , Round Rube:16*1.5mm . Net weight:7.1Kg	
surface treatment	hot galvanized and powder coating		

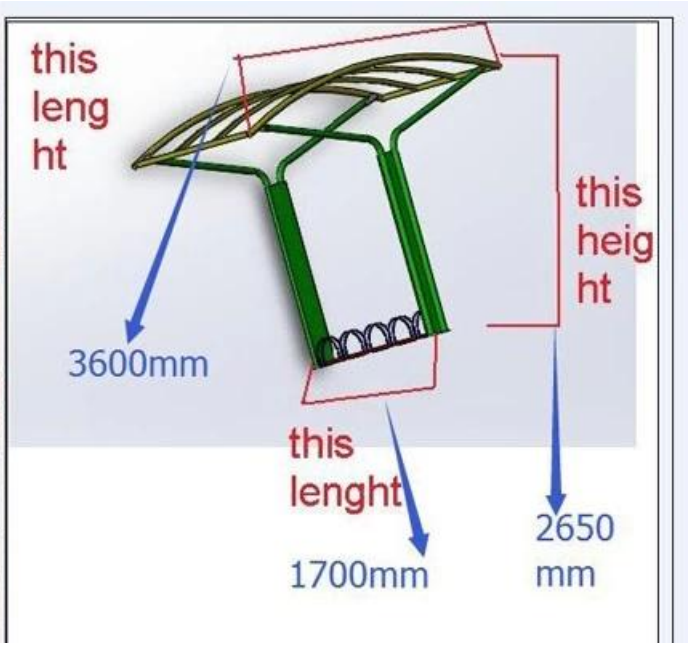
this
leng
ht
this
heig
ht
3600mm
this
lenght
1700mm
2650
mm

Pcacking